REFERENCE	NOM	TYPE	LE PRODUIT EN IMAGES
FXL085	Tiges XLed Blachere®-blanc pur	Guirlandes professionnelles et accessoires	

VISUEL

SCHEMA TECHNIQUE

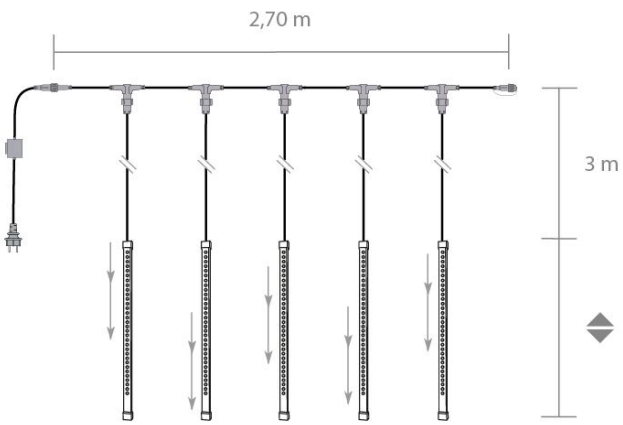

DONNEES ENVIRONNEMENTALES

Bilan carbone	14.9 kg eqCO2

Valeurs données à titre indicatif et calculées sur des données moyennes.
Ne peuvent être utiliser pour un dimensionnement précis des installations.

*Bilan carbone relatif à l'utilisation du produit

INFORMATIONS TECHNIQUES

Dimensions (m)	l: 2.70 h: 0.80
Tension (V)	9,5V d.c
Puissance (W)	17
Alimentation	Transformateur 230V/9,5V inclus
Poids (kg)	2.9
Classe électrique	3
Indice étanchéité IP	55
Raccord maximum	2
Puissance max	2x17W
Couleur LED dominante	Blanc pur
Couleur flash	N/A
Nombre de flash	-
Type câble	PVC
Couleur câble	Noir
Nombre pts lum. / Lumens	480 / 1555.2 lumens
Ratio nombre pts lum. / puissance	28.24

04 90 74 20 95 | clients@blachere-illumination.com
22 Rue des Bourguignons, 84400 - Apt
www.blachere-illumination.com

Tous les points d'accroche doivent être utilisés pour garantir la sécurité de l'installation.
Les composants lumineux de ce produit satisfont aux exigences de sécurité définies par la norme EN60598-1
INDICE DE REVISION : FT-2025-06-V1